Schnitt A-A'

M 1:50

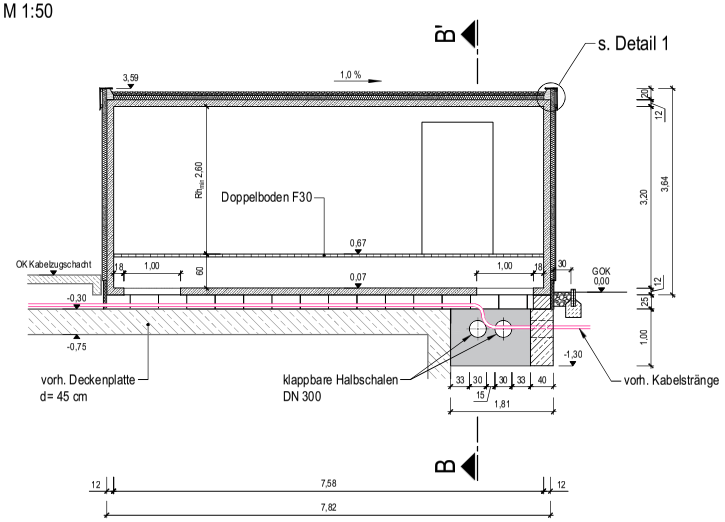

Schnitt B-B'

M 1:50

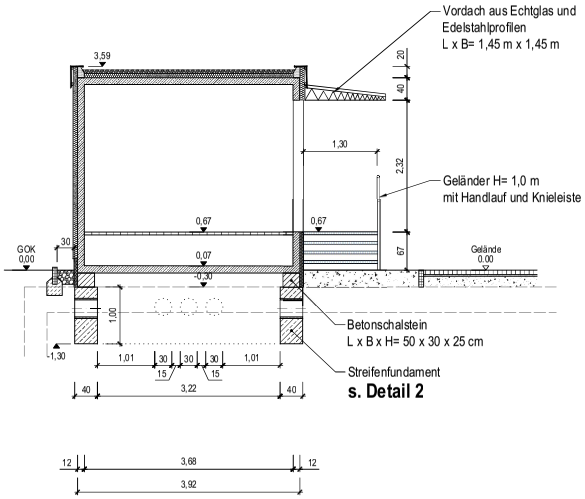

Grundriss

M 1:50

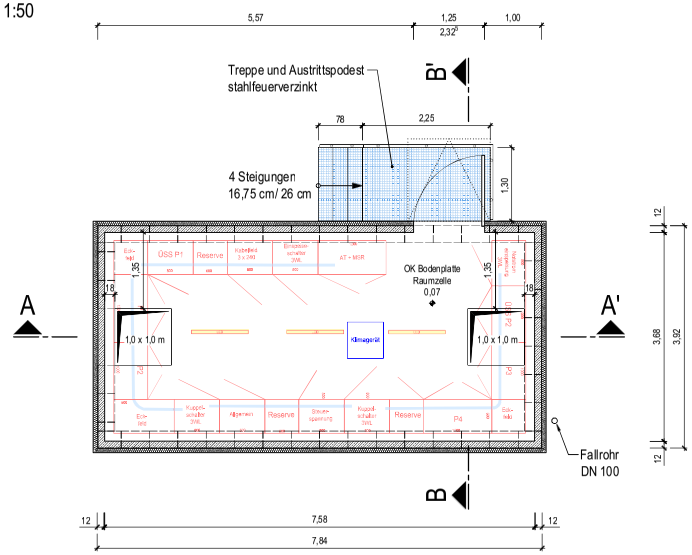

Detail 1

M 1:10

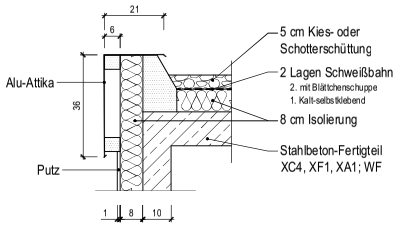

Detail 2

M 1:20

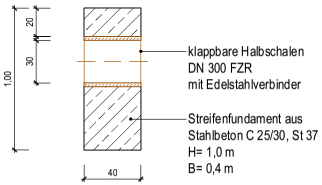

Auftraggeber

Entwässerungsbetrieb
Lutherstadt Wittenberg

Datum: _ _ . _ _ . 20 _ _ Unterschrift Auftraggeber

Auftragnehmer:

Leitungsgebiet: AP	Maßnahme: Kläranlage Lutherstadt Wittenberg	Unterlage-Nr./Blatt-Nr.: 3.2
Projekt-Nr.: 240690A		Datum: 11.03.2026
Bearbeitet:		Koordinatenbezugssystem: -
Gezeichnet: Wi	Unterlage: EMSR-Gebäude	Höhensystem: -
Geprüft:		Maßstab: 1:50, 1:10
		Maßeinheit: m, cm
Schutzvermerk ISO 16016 beachten!	Die Weitergabe sowie Vervielfältigung dieser Unterlage, Verwertung und Mitteilung des Inhaltes sind nicht gestattet, soweit nicht ausdrücklich zugestanden.	Format: 792 mm x 505 mm